Masttraverse 3-5 Fluter

[Licht pur!]

Technische Daten:

Traverse:
- Traverse 5 Fach für Zopf d=108-180mm
  Länge 1.800mm, seitlich angeschellt
- Befestigung am Mast mittels U-Bügel M16
- Befestigung Fluter mittels M20 Schraube (nicht im Lieferumfang)
- Korrosionsschutzsystem:
  Feuerverzinkt nach DIN EN ISO 1461 t Zn k
- Belastung 5 Fluter (Optivision MVP 507)

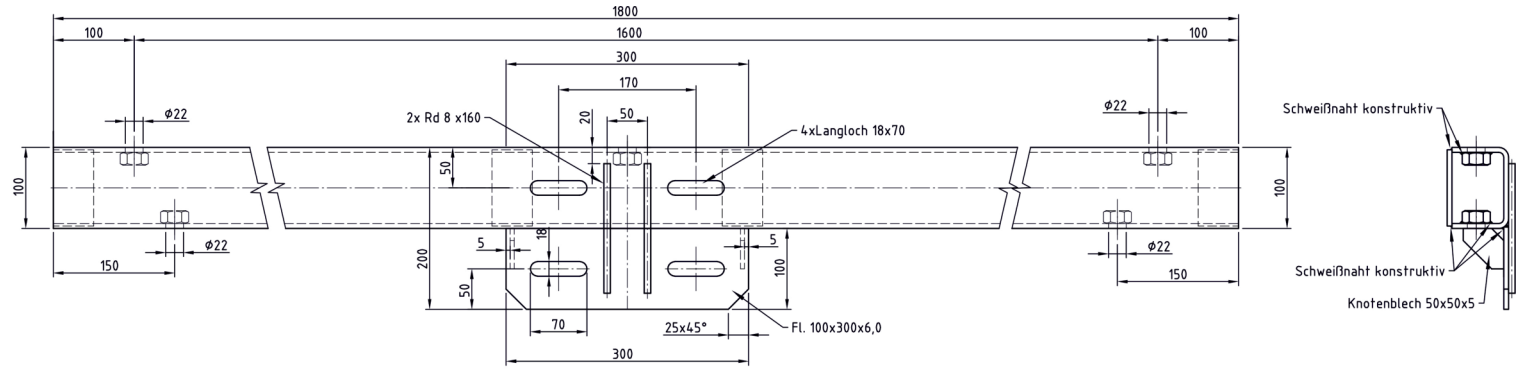

U-Bügel

Für Zopf d=108mm

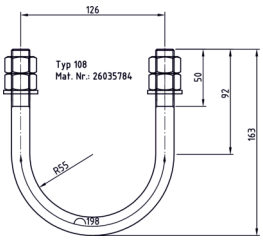

Für Zopf d=121mm

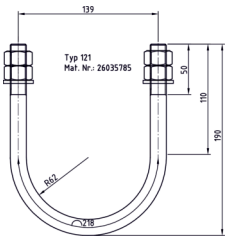

Für Zopf d=150-165mm

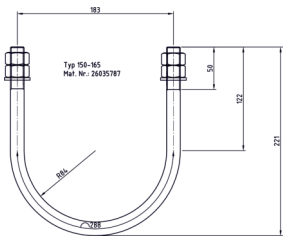
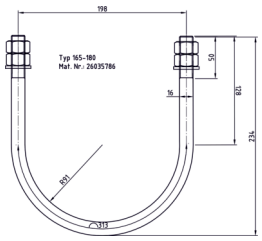
Für Zopf d=165-180mm